Bona DCS 70



Návod k obsluze

Překlad originálního návodu

Bona®

Předmluva

Vážený zákazníku,
děkujeme, že jste si firmu Bona vybrali za svého dodavatele. Doufáme, že práce s vaším novým DCS 70 bude pro vás potěšením a že bude splňovat veškerá vaše očekávání.

Bona AB

Adresa:
Bona CR, spol. s r.o.
Obchodní 132
251 01 Čestlice
Česká republika

Telefon:
+420 211 153 340
Fax:
+420 211 153 349

Důležité:

Tato příručka pro uživatele se týká pouze vysavače prachu DCS 70.

Vysavač prachu DCS 70 je možné používat pouze pro manipulaci s nevýbušnými a suchými materiály.

Vysavač prachu DCS 70 je určen pro odsávání dřevěného prachu při broušení podlah pomocí zařízení od Bona. Bona AB nepřebírá žádnou zodpovědnost, pokud je vysavač prachu používán pro účely jiné nebo pokud je s ním zacházeno jinak, než jak je uvedeno v této příručce pro uživatele.

Věnujte zvýšenou pozornost bezpečnostním pokynům.

Příručku pro uživatele si přečtěte předtím, než začnete DCS 70 používat. Pokyny si uschovejte pro pozdější použití.

Náhradní díly používané u vysavače prachu DCS 70 musejí být schválené Bona AB.

Obsah

Prohlášení 6
Bezpečnostní pokyny 7
Manipulace 7
Servis 8
Údaje 9
Obecně 9
Hrubý filtr 9
HEPA filtr 9
Výrobní štítek stroje 10
Další štítky 11
Design a funkce 12
Obecně 12
Funkce systému filtrů 13
Čištění filtru nárazem vzduchu 13
Vlastnosti hrubého filtru 14
Provozní vlastnosti filtru HEPA 14
Měřidlo podtlaku 14
Motor a vakuové čerpadlo 15
Vysávání 15
Startér 16
Automatické spuštění 17
Čistící zařízení 17
Manipulace 18
Připojení 18
Start/stop 18
Použití 19
Bezpečnostní pokyny 19
Obecně 19
Filtr 19
Čištění hrubého filtru 20
Čištění filtru nárazem vzduchu 20
Čištění hrubého filtru 21
Připojení k brusce (příklad) 22
Zdvihání vysavače prachu 22
Problémy a jejich řešení 23

Vysavač není možné spustit 23
Pytel Longopac není využit tak, jak by měl 23
Nedostatečné vysávání 23
Spotřební materiály 24
Přeprava 25
Servis 26
Hrubý filtr 26
Výměna 26
HEPA filtr 27
Výměna 27
Hadicový systém s pytlem Longopac® 28
Výměna pytle Longopac® 28
Výměna zásobníku Longopac® 29
Podlahová hubice 31
Kartáčky 31
Nasávací filtr, chladící ventilátor motoru 32
Čištění a výměna 32
Ochranný filtr pro HEPA filtr 33
Čištění a výměna 33

Prohlášení

Prohlášení o shodě EUR

V souladu se směrnicí o strojích Evropské unie č. 89/392 ve znění pozdějších změn

Výrobce	Popis výrobku
Ermator Aktiebolag 840 50 Gällö Švédsko	Vysavač prachu, typ DCS 70

Směrnice EU

Dotyčný výrobek je v souladu s následujícími směrnicemi EU:

Směrnice o strojích	93/37/ES
Směrnice o elektromagnetické kompatibilitě	89/336/EHS ve znění změn: 91/23 EHS, 93/68 EHS
Směrnice o nízkonapěťových zařízeních	73/23/EHS ve znění změn: 93/68 EHS, ELSAK-FS 1995:5

Shoda s výše uvedenými směrnicemi je dokumentována dodržením následujících norem: Harmonizované evropské normy SS-EN 1050, SS-EN ISO 12100 a SS-EN ISO 12100-2.

Tímto prohlašujeme a zaručujeme, že je výrobek ve shodě s výše uvedenými směrnicemi Evropské unie.

Ermator Aktiebolag
2006-01-01



Per Forsberg
výkonný ředitel

Bezpečnostní pokyny

Manipulace

VAROVÁNÍ

Poškozené kabely, především kabely popraskané nebo rozmačkané, mohou být při použití nebezpečné a je nutné je okamžitě vyměnit. Riziko zranění osob.

VAROVÁNÍ

Nepřipojujte stroj k neuzemněné zásuvce. Riziko zranění osob.

VAROVÁNÍ

Riziko zranění skřípnutím při práci s přezkami.

VAROVÁNÍ

Nevysávejte horké částice nebo částice, ze kterých se kouří, například žhnoucí cigaretové oharky, protože existuje riziko vznícení stroje. Pokud dojde ke vznícení stroje, vytáhněte stroj ze zástrčky a uhaste jej vhodným hasícím prostředkem.

VAROVÁNÍ

Vysavač se nesmí používat v prostředích s možným výskytem výbušných plynů. Velké riziko výbuchu.

VAROVÁNÍ

V případě zablokování se nedívejte přímo do vysávací trubice nebo vysávací hadice. Velké riziko zranění očí.

VAROVÁNÍ

Nesměřujte vysávací hadici směrem k částem lidského těla, pokud je vysavač zapnutý. Vyvarujte se pokládání rukou nebo jiných částí těla na vysávací otvor, pokud není vysávací hadice připojena. Riziko zranění osob.

VAROVÁNÍ

Při nakládání vysavače prachu používejte vhodné zdvihací zařízení. Riziko zranění během zdvihání nebo při pádu vysavače.

VAROVÁNÍ

Sledujte vysavač prachu ovládaný pomocí automatického startu. Riziko závažného zranění osob, pokud se kdokoliv pokusí pracovat s vysavačem prachu.

VAROVÁNÍ

Pokaždé, když dokončíte práci nebo pokud není potřeba sledovat vysavač prachu, vyměňte pytel Longopac®. Uschovávejte plné pytle Longopac® mimo místnost, a to nejméně 20 metrů od hořlavých materiálů.

Servis

VAROVÁNÍ

Před prováděním jakékoliv údržby vysavače jej vždy odpojte od přívodu elektrické energie. Riziko zranění osob.

VAROVÁNÍ

Jakmile bude servis dokončen, nainstalujte zpět na původní místo veškeré ochranné prvky motoru a ventilátoru.

VAROVÁNÍ

Při čištění hrubého filtru a během výměny filtru a pytle může dojít k rozptýlení prachu, který způsobuje zhoršení dýchání. Proto je nutné, aby uživatel nosil těsné oblečení, ochranné brýle, ochranné rukavice a především dýchací masku, která odpovídá třídě ochrany P2.

VAROVÁNÍ

Do HEPA filtru nedělejte žádné otvory. Riziko rozptýlení prachu.

Údaje

Výrobce	Ermator AB
Typ, označení	Vysavač prachu, Bona DCS 70

Obecně

Elektrický motor	220 – 240V, 1 fáze, 1,2 kW, 50/60 Hz
Startér	Přímý start se spínačem start/stop, včetně odpojení motoru a postupného spouštění
Maximální výkon	235 m^3/h
Maximální podtlak	236 mbar/2,36 kPa
Plocha hrubého filtru	1 m^2
Plocha filtru HEPA	0,66 m^2
Přívod	∅ 45 mm
Délka hadice, doporučená	7,5 m, ∅ 45 mm, s pryžovou objímkou, šedá, nezanechává na podlaze stopy
Délka x šířka x výška	800 x 600 x 1200 mm
Hmotnost	43 kg
Hladina hluku	…… db(A)

Hrubý filtr

Označení	skládaný hrubý filtr, 1 m^2
Číslo dílu	ASO 539002
Filtrační médium	teflonem potažený polyester
Klasifikace podle BIA	C

HEPA filtr

Označení	HEPA filtr
Číslo dílu	ASO 539003
Materiál	skelná vata/celulóza
Efektivní filtrační plocha	0,66 m^2
Pokles tlaku při 200 $m^3/m^2/h$	570 Pa
Třída filtru	H13, EN 1822
	> 99,95%, MPPS
Separace podle testu DEHS	> 99,996%, 0,3 mikronu
Klasifikace podle BIA	H

Výrobní štítek stroje

Výrobní štítek stroje od výrobce s 12-číselným údajem je umístěný v dolní části krytu nad elektrickým motorem/vakuovým čerpadlem.

Poznámka:
Čtyři prostřední číslice tvoří číslo výrobku stroje (pozice 3, obrázek 1) a při objednávání náhradních dílů je vždy třeba uvádět tyto číslice.

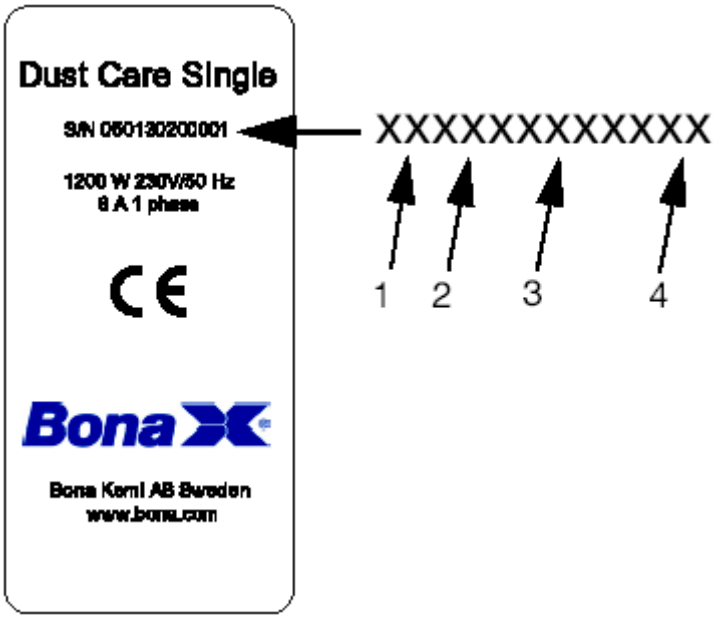

1 – rok výroby, dvě číslice
2 – číslo verze, dvě číslice
3 – číslo dílu, čtyři číslice
4 – individuální číslo, čtyři číslice

Obrázek 1 – Výrobní štítek stroje

Poznámka:
Výrobní štítek stroje rovněž uvádí údaje o elektrickém motoru instalovaném ve vysavači.

Další štítky

Vysavač prachu je vybaven dalšími štítky, jejichž umístění je uvedeno na obrázku 2.

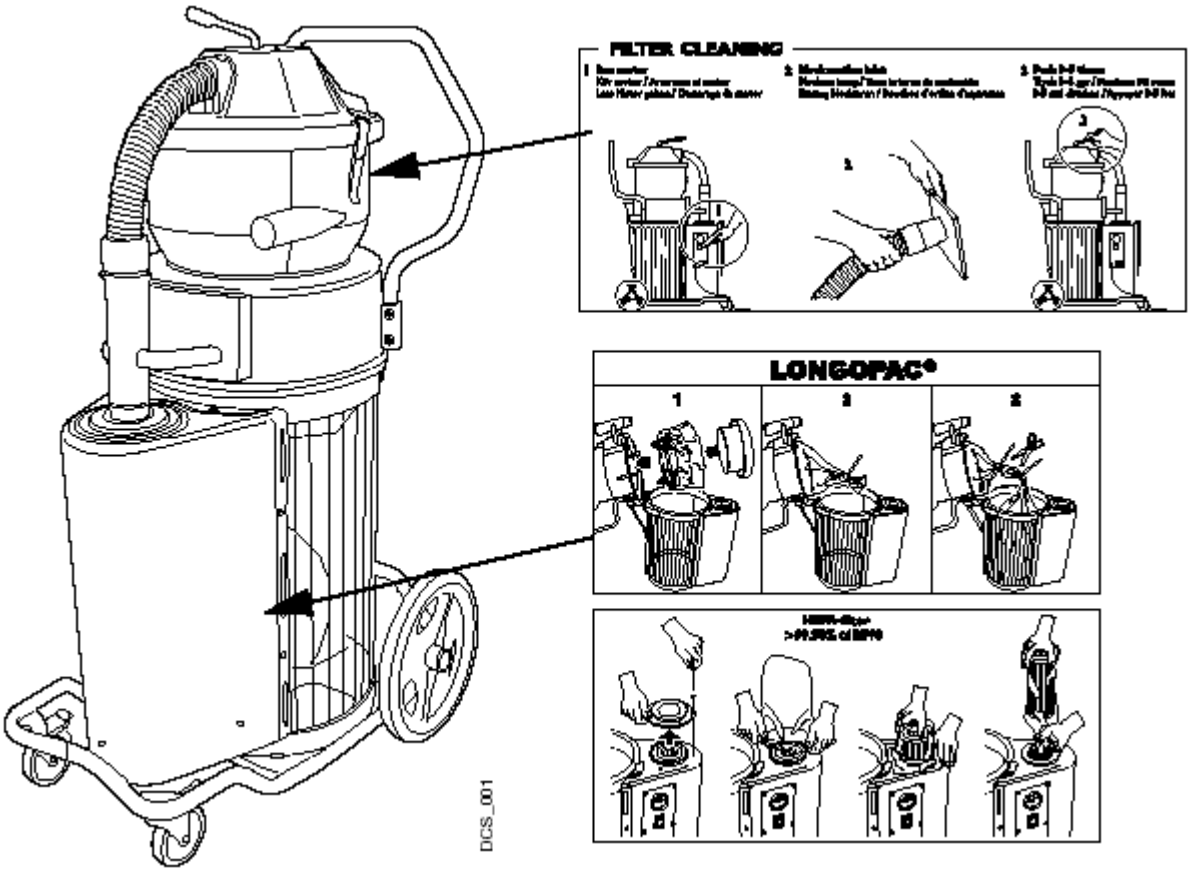

Obrázek 2 – Štítky

Design a funkce

Obecně

Vysavač prachu DCS 70je navržen pro vysávání dřevěného prachu vytvářeného během broušení dřevěných podlah. Používá se buď jako lokální vysavač připojením k brusce dřevěné podlahy nebo jako zařízení pro čištění pomocí podlahové trubice.

Je určen pro suché a nevýbušné materiály.

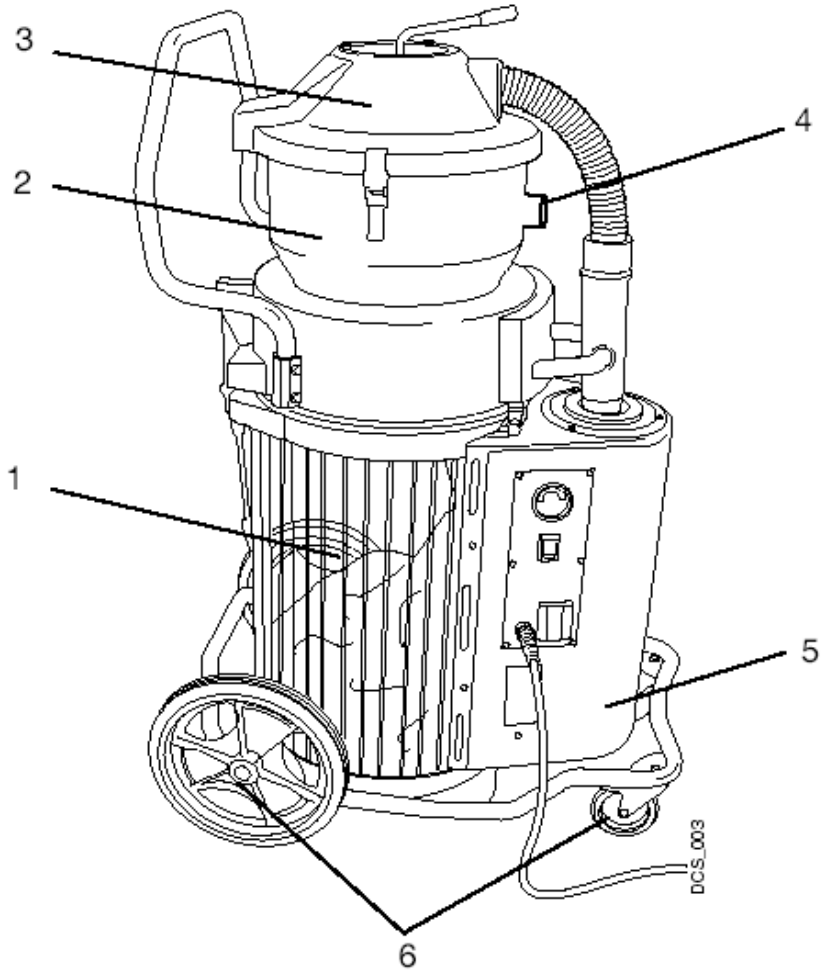

1 – Nádoba na prach
2 – Kryt filtru s hrubým filtrem
3 – Čisticí ventil pro čištění nárazem vzduchu
4 – Sací vstup
5 – Kryt nad elektrickým motorem/vakuovým čerpadlem
6 – Kolečka se dvěma pevnými kolečky a dvěma otočnými/aretovacími kolečky

Obrázek 3 – Vysavač prachu DCS 70

Přístup k hrubému filtru vyžaduje uvolnění dvou přezek, položka 1 na obrázku 4, aby bylo možné odstranit čisticí ventil.

Chcete-li vyměnit pytel Longopac® nebo zásobník Longopac®, musí být uvolněna západka 4, aby se kryt filtru složil dolů.

HEPA filtr je přístupný po odstranění krytu 3.

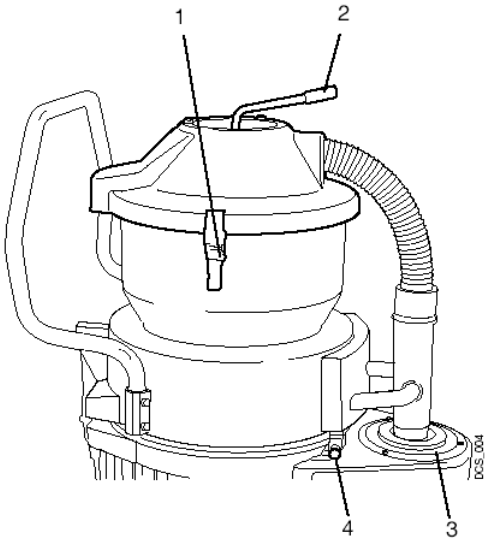

1 – Upínací přezka, čištění filtru nárazem vzduchu
2 – Páka, čištění filtru nárazem vzduchu
3 – Kryt, HEPA filtr
4 – Západka, kryt filtru

Obrázek 4 – Vysavač prachu DCS 70

Funkce systému filtrů

Vysavač prachu separuje nasávaný materiál ve třech fázích:

- první fáze se skládá z cyklónového separátoru, kde jsou před nasátím do filtru odstraněny všechny hrubé materiály;
- druhá fáze se skládá ze složeného hrubého filtru, který odfiltruje jemný a viditelný prach;
- třetí fáze, poslední filtrace, používá HEPA filtr, který separuje zdravotně závadný prach, který není pouhým okem viditelný.

Čištění filtru nárazem vzduchu

Vysavač prachu je vybaven zařízením pro čištění filtru nárazem vzduchu, položka 3 na obrázku 3, který jednoduše čistí filtr tak, aby byla úplně využita sací kapacita.

Jakmile je motor spuštěný a sací otvor se zablokuje, je ve vysavači vytvořen podtlak. Otevřením čistícího ventilu páčkou 2 (obrázek 4) na čisté straně ventilu dojde k vytvoření rychlého proudění vzduchu, který účinně filtr vyčistí. Viz Čištění filtru nárazem vzduchu na straně 24.

Vlastnosti hrubého filtru

Hrubý filtr je velice silný a stabilní. Nabízí nízký pokles tlaku s extrémně dobrou separací.

Provozní vlastnosti filtru HEPA

Filtr HEPA je dimenzován na jemný a suchý prach a před ním musí být představený ještě jeden filtr.

UPOZORNĚNÍ

Nikdy nevysávejte vodu. Provozní stabilita filtru HEPA klesá a v případě, že je filtr vystaven vodě, může dojít k jeho nevratnému poškození.

HEPA filtr má ochranný filtr, obrázek 5, který je možné vyčistit nebo vyměnit.

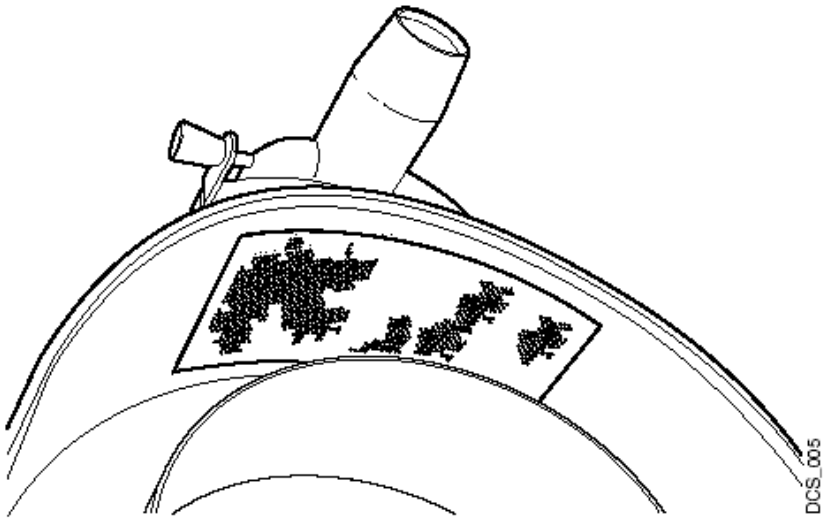

Obrázek 5 – Ochranný filtr

Měřidlo podtlaku

Stupeň zanesení filtru je zobrazen na měřidle podtlaku, položka 1 na obrázku 7.

Poznámka:
Při čtení hodnot z měřidla nesmí být sací hadice připojena.

Pokud se ukazatel na měřidle podtlaku pohybuje v červené oblasti, je nutné postupně provést kroky uvedené dále, dokud se ukazatel zpět nevrátí do zelené oblasti:

- spusťte čištění filtru nárazem vzduchu
- vyčistěte hrubý filtr
- vyměňte hrubý filtr
- vyměňte HEPA filtr.

Motor a vakuové čerpadlo

Vysavač prachu je vybaven jedním fázovým motorem s přímo instalovaným vakuovým čerpadlem.
Chladící ventilátor motoru je nainstalován se vstupním filtrem na spodní části, viz obrázek 6.

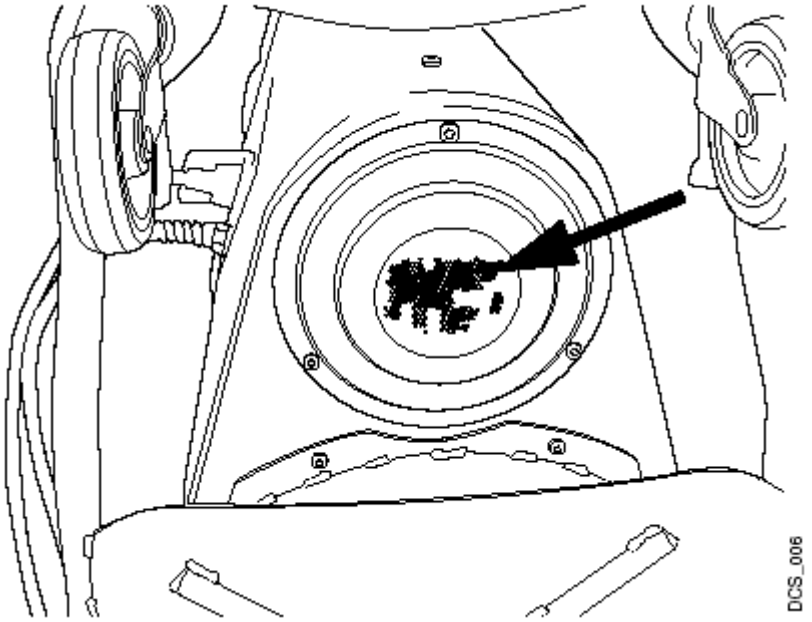

Obrázek 6 – Vstupní filtr, chladící ventilátor

Vysávání

Částice a prach padají do průhledné prachové nádoby 1, obrázek 3. Uvnitř prachové nádoby se nachází hadicový systém s pytlem Longopac®. Systém se skládá z 20 metrů dlouhé skládané plastové hadice, která odpovídá asi 20 prázdným prachovým pytlům. Hadicový systém s pytlem Longopac® je důležitý systém při vysávání jemného a zdraví škodlivého prachu.

Startér

Vysavač prachu se zapíná a vypíná pomocí červeného tlačítka.

Poznámka:
Pokud se motor přehřívá, zastaví se automaticky ochranou proti přehřívání. K tomu může dojít například pokud je zanesený hrubý filtr nebo pokud došlo k zanesení filtru chladícího ventilátoru.
Odstraňte příčinu závady a znovu spusťte motor pomocí tlačítka pro zapnutí/vypnutí.

Vysavač prachu je připojen k jednofázovému uzemněnému vedení pomocí permanentního hlavního kabelu napájení.

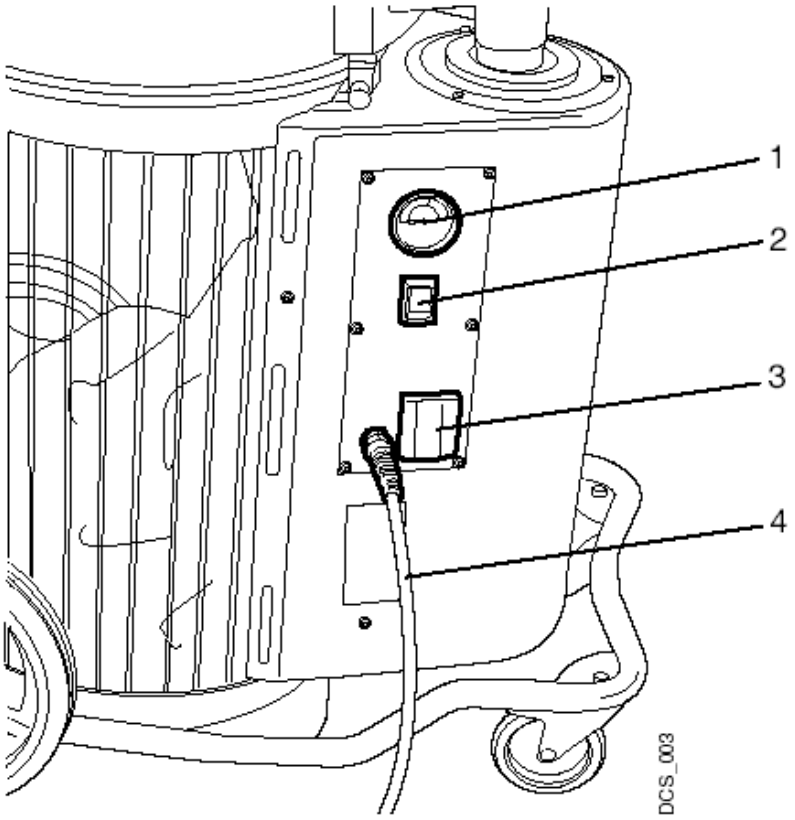

1 – Měřidlo podtlaku
2 – Spínač start/stop
3 – Otvor automatického spuštění pro připojení hrubé brusky
4 – Hlavní kabel napájení

Obrázek 7 – Spínač start/stop atd.

Automatické spuštění

Připojením podlahové brusky k otvoru 3 na obrázku 7 na vysavači prachu dojde k automatickému spuštění vysavače prachu při spuštění podlahové brusky.

VAROVÁNÍ

Sledujte vysavač prachu ovládaný pomocí automatického startu. Riziko závažného zranění osob, pokud se kdokoliv pokusí pracovat s vysavačem prachu.

Čistící zařízení

Čistící zařízení vysavače prachu se skládá ze 7,5 m vysávací hadice s pryžovými objímkami (šedá hadice, nezanechává na podlaze stopy), dvoudílné vysávací trubky a podlahové hubice s kartáčkovými proužky.

Manipulace

Připojení

VAROVÁNÍ

Poškozené kabely, především kabely popraskané nebo rozmačkané, mohou být při použití nebezpečné a je nutné je okamžitě vyměnit. Riziko zranění osob.

VAROVÁNÍ

Nepřipojujte stroj k neuzemněné zásuvce. Riziko zranění osob.

UPOZORNĚNÍ

Podle výrobního štítku vysavače zjistěte, jaký elektromotor je instalován ve vysavači, aby byl připojen ke správné elektrické zásuvce.

1. Připojte vysavač k jednofázové a uzemněné elektrické zásuvce.

Start/stop

- Stlačte horní část červeného tlačítka pro spuštění vysavače prachu.
- Stlačte dolní část červeného tlačítka pro vypnutí vysavače prachu.

Poznámka:
Pokud používáte automatické spuštění, nesmí být pro účely spuštění vysavače prachu toto tlačítko stlačeno.

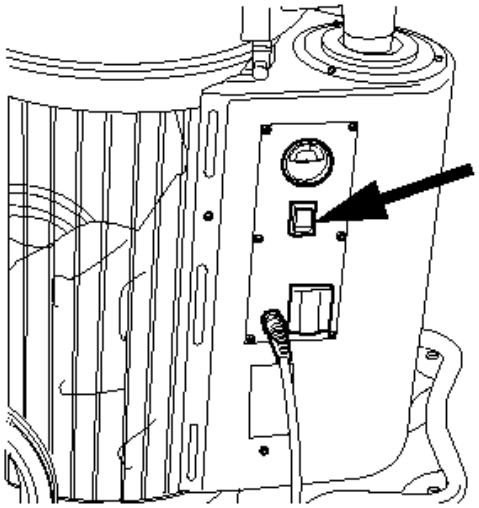

Obrázek 8 – Tlačítko Start/Stop

Použití

Bezpečnostní pokyny

Dodržujte bezpečnostní pokyny uvedené v části Bezpečnostní pokyny na straně 6 této příručky.

Obecně

Poznámka:
Při práci s vysavačem prachu může dojít k vytvoření určité intenzity statické elektřiny. Před použitím a během použití nezapomínejte:

- Před použitím vždy zkontrolujte, zda není hlavní napájecí kabel a zástrčka poškozena.
- Aby nedocházelo k odjíždění vysavače prachu, proveďte aretaci dvou pohyblivých koleček.
- Zkontrolujte, zda je pracovní prostředí dostatečně osvětleno.
- Při vysávání prachu pomocí podlahové trubice musí být tato nastavena tak, aby se jak přední, tak i zadní řada kartáčků dotýkala podlahy.
- Pokud je vysavač prachu připojen k brusce, musí být sací kryt na brusce nastaven tak, aby se řady kartáčků dotýkaly podlahy.
- Pokud je vysavač prachu připojen k brusce, je důležité zastavit práci, pokud ukazatel na měřidle podtlaku vstoupí do červené oblasti a provést kroky uvedené v části Měřidlo podtlaku na straně 16.

Filtr

Za účelem dosažení maximálního výkonu vysavače prachu je důležité, aby byl filtr vyčištěn nebo vyměněn okamžitě poté, co se začne projevovat pokles sacího výkonu. Čištění filtru nárazem vzduchu musí být prováděno kontinuálně, několikrát denně, viz Čištění filtru nárazem vzduchu na straně 24.

Doporučujeme provést po každém použití pečlivé vyčištění hrubého filtru, aby se zvýšila životnost všech filtrů, viz Čištění hrubého filtru na straně 22.
Také viz Měřidlo podtlaku na straně 16.
Nakonec přestane filtr fungovat k plné spokojenosti a musí být vyměněn.

UPOZORNĚNÍ

Filtr HEPA není možné čistit a po jeho maximálním využití je nutné ho vyměnit za nový.

Čištění hrubého filtru

Čištění filtru nárazem vzduchu

Viz také pokyny na štítku uvedeném na vysavači.

1. Spínačem zapněte vysavač.
2. Zablokujte vysávací hadici kouskem pevné desky. Počkejte asi pět sekund, než se ve vysavači vytvoří dostatečný podtlak.
3. Rychle a čtyřikrát po sobě stlačte páku pro čištění filtru směrem dolů.
4. Krok 2 a 3 opakujte čtyřikrát.
5. Spínačem vysavač vypněte.

Je-li třeba, čištění opakujte.

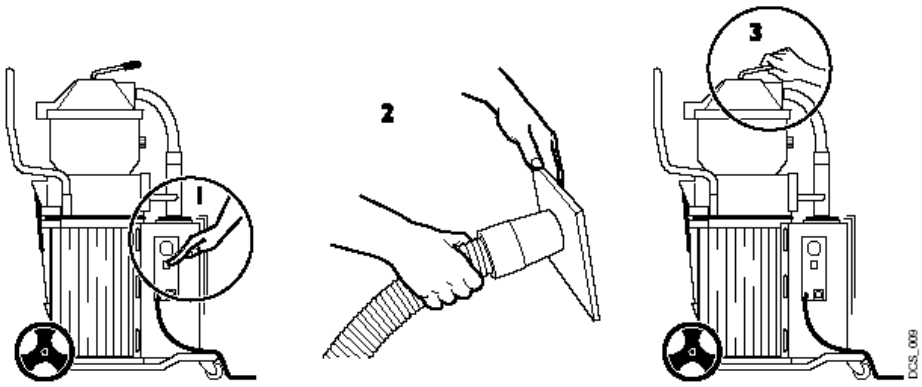

Obrázek 9 – Čištění filtru nárazem vzduchu

Čištění hrubého filtru

VAROVÁNÍ

Při čištění hrubého filtru a během výměny filtru a pytle může dojít k rozptýlení prachu, který způsobuje zhoršení dýchání. Proto je nutné, aby uživatel nosil těsné oblečení, ochranné brýle, ochranné rukavice a především dýchací masku, která odpovídá třídě ochrany P2.

1. Uvolněte dvě upínací přezky a zdvihněte čisticí ventil.
2. Vyjměte hrubý filtr.
3. Vysajte vnitřek a vnějšek hrubého filtru pomocí jiného vysavače.

UPOZORNĚNÍ

Nevyfukujte filtr stlačeným vzduchem.

4. Znovu nainstalujte hrubý filtr.
5. Nainstalujte čistící ventil a zajistěte ho dvěma upínacími přezkami.

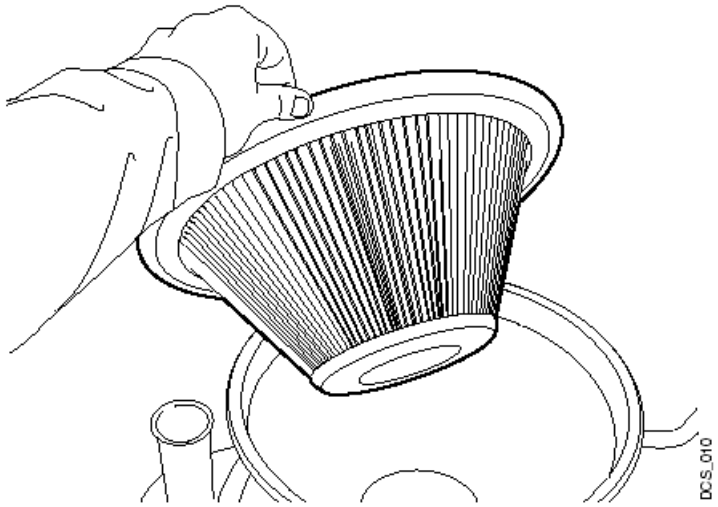

Obrázek 10 – Hrubý filtr

Připojení k brusce (příklad)

Pro účely připojení krajové brusky Bona je k dispozici 38 mm objímka (200 mm), koleno 38 – 45 a koleno 38 – 35.

Bona Belt a Flexidrum se připojují pomocí dodávané 45 šedé objímky.

Poznámka:
Dolní část tlačítka start/stop je nutné stlačit při připojování podlahové brusky do otvoru pro automatické spuštění.

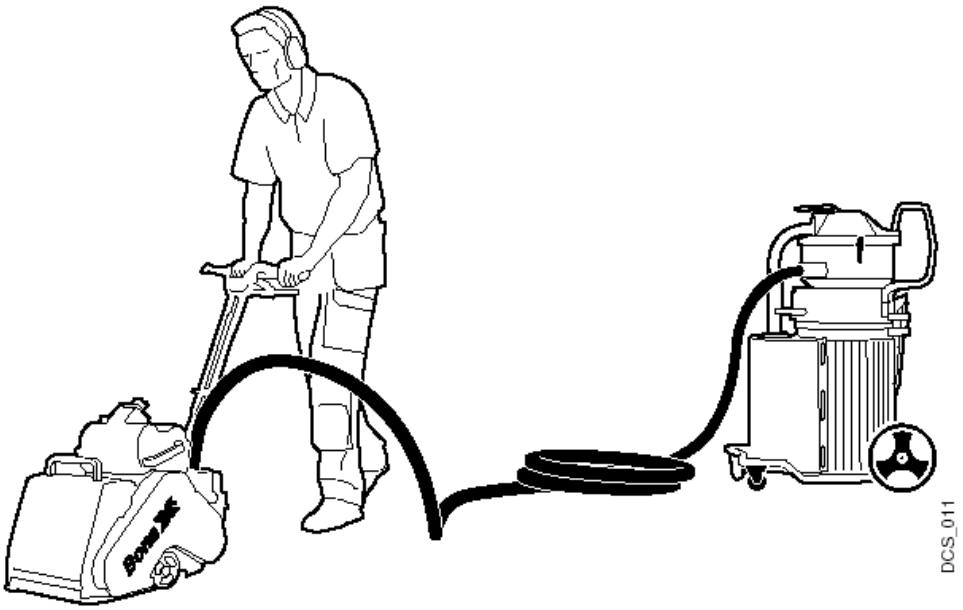

Obrázek 11 – Příklad připojení brusky

Zdvihání vysavače prachu

VAROVÁNÍ

Při nakládání vysavače prachu používejte vhodné zdvihací zařízení. Riziko zranění během zdvihání nebo při pádu vysavače.

Při zdvihání vysavače prachu nezapomeňte:

- hmotnost vysavače je 43 kg
- prachový pytel musí být prázdný
- při zdvihání vysavače na něj nepokládejte žádné uvolněné předměty
- zkontrolujte, zda není zdvihací zařízení poškozené
- připojte zdvihací zařízení k oběma rukojetím a k dolní části stojánku

Problémy a jejich řešení

Vysavač není možné spustit

Zkontrolujte, zda je stroj správně zapojen.

Zkontrolujte přívodní napětí	Vyměňte domovní pojistky nebo použijte jinou zásuvku
Zkontrolujte zástrčku a kabel	Utáhněte šrouby zástrčky nebo vyměňte kabel
Aktivace odpojení motoru	Zkontrolujte domovní pojistky nebo vyčistěte filtry

Pytel Longopac není využit tak, jak by měl

Ochranný filtr HEPA filtru zanesen	Vyčistěte nebo vyměňte ochranný filtr podle kapitoly Čištění/výměna na straně 42.

Nedostatečné vysávání

VAROVÁNÍ

V případě zablokování se nedívejte přímo do vysávací trubice nebo vysávací hadice. Velké riziko zranění očí.

VAROVÁNÍ

Nesměřujte vysávací hadici směrem k částem lidského těla, pokud je vysavač zapnutý. Vyvarujte se pokládání rukou nebo jiných částí těla na vysávací otvor, pokud není vysávací hadice připojena. Riziko zranění osob.

Hrubý filtr je zanesený	Proveďte vyčištění filtru podle části Čištění filtru nárazem vzduchu na straně 24.
Hrubý filtr není možné vyčistit nebo vysát	Filtr je spotřebovaný a je potřeba ho vyměnit podle kapitoly Výměna na straně 33.
HEPA filtr je zanesený	Vyměňte filtr podle části Výměna na straně 34. Zkontrolujte hrubý filtr.
Vysávací hadice a trubice jsou zablokované	Obraťte vysávací hadici a vysajte blokující nečistoty ven.
Vysávací hadice je příliš dlouhá nebo poškozená	Zkontrolujte, zda není vysávací hadice poškozená.
Opotřebená těsnění	Spusťte vysavač a zablokujte sací vstup. Nechejte vysavač spuštěný asi jednu minutu. Zkontrolujte unikání vzduchu kolem spojů a těsnění. Je-li třeba, těsnění vyměňte.
Opotřebené nebo poškozené kartáčky na sacím krytu brusky nebo na podlahové hubici	Zkontrolujte/upravte nebo vyměňte kartáčky na sacím krytu brusky nebo na podlahové hubici.

Spotřební materiály – náhradní díly

Následující seznam obsahuje nejčastěji používané spotřební materiály, které si může uživatel objednat od firmy Bona nebo od jejich distributorů.

Položka č.	Množství	Označení
	1	Longopac®, 4 zásobníky/bedna
	1	Složený hrubý filtr 1 m^2
	1	HEPA filtr
	1	Vysávací hadice Ermaflex, šedá, 45 mm, 7,5 m
	2	Pryžová objímka 45 mm, šedá, nedělá stopy
	1	Dvoudílná vysávací trubice
	1	Podlahová hubice, šířka 450 mm, s kartáčky
	1	Kartáčky, pár
	1	Koleno 38 – 45
	1	Koleno 38 – 35
	1	Pryžová objímka 38 mm, šedá, nedělá stopy, s 200 mm hadicí, ∅ 38 mm
	1	Pryžová objímka, 38 mm, šedá, nedělá stopy
	1	Ochranný filtr pro HEPA filtr
	1	Sací filtr, chladící ventilátor
	1	Provozní příručka

Přeprava

1. Vyměňte pytel Longopac® podle kapitoly Výměna pytle Longopac® na straně 36.
2. Zapojte vstupní hadici.
3. Umístěte hlavní kabel napájení podle obrázku 12.
4. Na nakládací plochu umístěte vysavač prachu buď vertikálně nebo horizontálně.
5. Zajistěte pomocí vhodného upínacího řemínku.

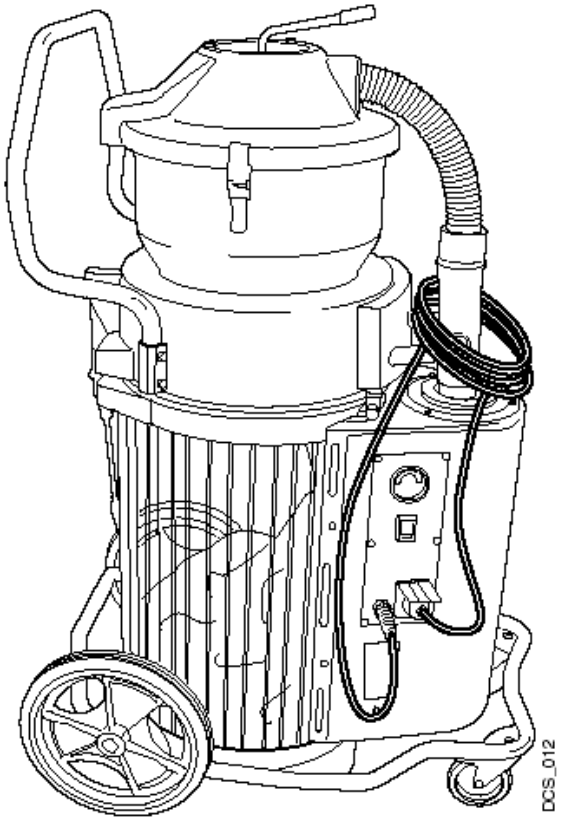

Obrázek 12 – Umístění hlavního kabelu napájení

Servis

VAROVÁNÍ

Před prováděním jakékoliv údržby vysavače jej vždy odpojte od přívodu elektrické energie. Riziko zranění osob.

VAROVÁNÍ

Jakmile bude servis dokončen, nainstalujte zpět na původní místo veškeré ochranné prvky motoru a ventilátoru.

Hrubý filtr

Výměna

VAROVÁNÍ

Při čištění hrubého filtru a během výměny filtru a pytle může dojít k rozptýlení prachu, který způsobuje zhoršení dýchání. Proto je nutné, aby uživatel nosil těsné oblečení, ochranné brýle, ochranné rukavice a především dýchací masku, která odpovídá třídě ochrany P2.

1. Uvolněte dvě upínací přezky a zdvihněte čisticí ventil.
2. Vyjměte hrubý filtr.
3. Nainstalujte nový hrubý filtr.
4. Nainstalujte zpět čistící ventil a zajistěte dvěma upínacími přezkami.

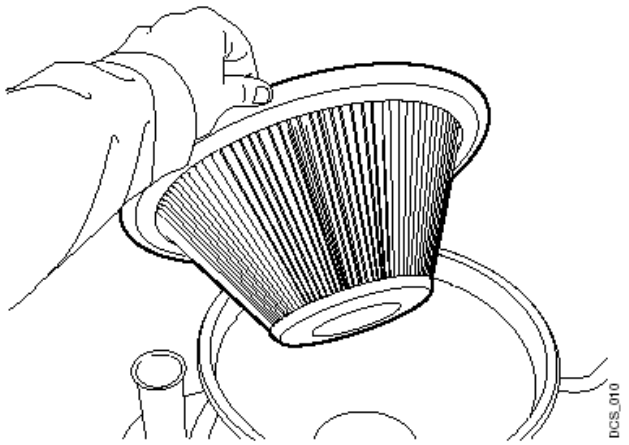

Obrázek 13 – Hrubý filtr

HEPA filtr

Výměna

VAROVÁNÍ

Při čištění hrubého filtru a během výměny filtru a pytle může dojít k rozptýlení prachu, který způsobuje zhoršení dýchání. Proto je nutné, aby uživatel nosil těsné oblečení, ochranné brýle, ochranné rukavice a především dýchací masku, která odpovídá třídě ochrany P2.

UPOZORNĚNÍ

Filtr HEPA není možné čistit a po jeho maximálním využití je nutné ho vyměnit za nový.

1. Odpojte vysávací hadici.

UPOZORNĚNÍ

V případě složeného krytu filtru postupujte opatrně, aby nedošlo k překlopení vysavače prachu.

2. Uvolněte západku, která přidržuje kryt filtru proti prachové nádobě a složte kryt filtru směrem dolů.
3. Odstraňte tři šrouby, které přidržují kryt nad HEPA filtrem a odstraňte kryt.
4. Zdvihněte HEPA filtr ve stejnou dobu, kdy nad filtr umístíte pytel. Viz obrázek 14. Poté pytel uzavřete.
5. Vložte do krytu filtru nový HEPA filtr.

UPOZORNĚNÍ

Pokud vysavač běží bez HEPA filtru, jemný prach se dostane do vakuového čerpadla.

6. Znovu nainstalujte kryt a utáhněte tři šrouby.
7. Složte zpět kryt nad prachovou nádobu a z kontrolujte, zda západka zapadá do prachové nádoby.
8. Připojte vysávací hadici.

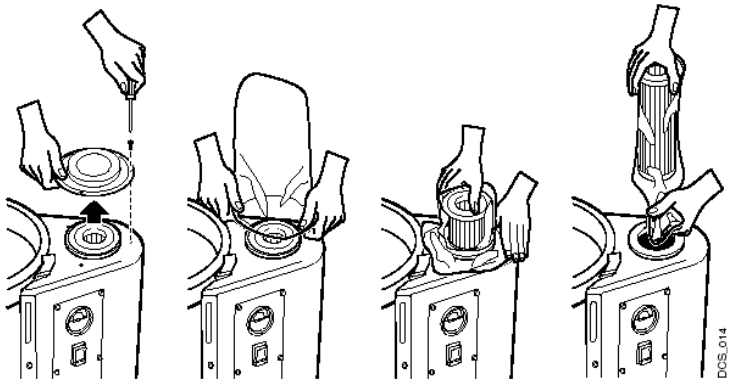

Obrázek 14 – Výměna HEPA filtru

Hadicový systém s pytlem Longopac®

Výměna pytle Longopac®

VAROVÁNÍ

Pokaždé, když dokončíte práci nebo pokud není potřeba sledovat vysavač prachu, vyměňte pytel Longopac®. Uschovávejte plné pytle Longopac® venku, a to nejméně 20 metrů od hořlavých materiálů.

Poznámka:
Výměnu pytle Longopac® provádějte tehdy, pokud do zaplnění prachové nádoby zbývá asi 10 centimetrů.

1. Odpojte vysávací hadici.

UPOZORNĚNÍ

V případě složeného krytu filtru postupujte opatrně, aby nedošlo k překlopení vysavače prachu.

2. Uvolněte západku, která přidržuje kryt filtru proti prachové nádobě a složte kryt filtru směrem dolů.
3. Trochu stlačte Longopac® tak, aby bylo možné pytel zmáčknout rukama nad hromadou prachu.
4. Připravte si dva řemínky pro uzavření pytle.
5. Jeden řemínek nasaďte nad hromadu prachu a utáhněte ho. Nyní nasaďte druhý řemínek několik decimetrů od prvního řemínku. Pytel mezi řemínky přestřihněte nůžkami. Viz obrázek 15.
   Tímto způsobem dojde jak k čistému uzavření pytle s prachem, tak i k utěsnění dna dalšího pytle.

UPOZORNĚNÍ

Při manipulaci s nebezpečným odpadem musí být tento pytel umístěn do dalšího pytle, aby se minimalizovalo riziko rozptýlení nebezpečných látek.

6. Složte zpět kryt nad prachovou nádobu a z kontrolujte, zda západka zapadá do prachové nádoby.
7. Připojte vysávací hadici.

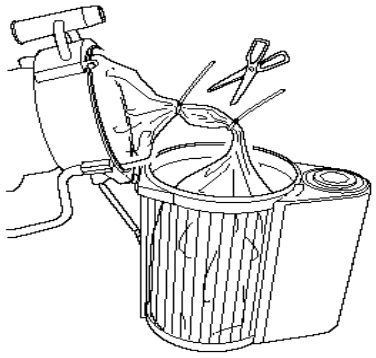

Obrázek 15 – Výměna pytle Longopac®

Výměna zásobníku Longopac®

VAROVÁNÍ

Při čištění hrubého filtru a během výměny filtru a pytle může dojít k rozptýlení prachu, který způsobuje zhoršení dýchání. Proto je nutné, aby uživatel nosil těsné oblečení, ochranné brýle, ochranné rukavice a především dýchací masku, která odpovídá třídě ochrany P2.

1. Odpojte vysávací hadici.

UPOZORNĚNÍ

V případě složeného krytu filtru postupujte opatrně, aby nedošlo k překlopení vysavače prachu. Někdo další musí držet kryt filtru při vyjímání/vkládání držáku Longopac®.

2. Uvolněte západku, která přidržuje kryt filtru proti prachové nádobě a složte kryt filtru směrem dolů.
3. Stlačte dva upínače Longopac® 1, obrázek 16, směrem dovnitř ke středu dna kužele a vytáhněte držák Longopac® 3 ze dna kužele.
4. Umístěte zásobník Longopac® 2 do držáku. Vytáhněte vnitřní konec Longopac® a složte jej přes vnitřní okraj držáku Longopac®, maximálně 5 centimetrů.
5. Znovu nasaďte držák Longopac® na dolní kužel a vytlačte dva upínače Longopac® směrem ven, aby došlo k upnutí držáku Longopac®.
6. Stáhněte konec vnější hadice a utěsněte pomocí upínacích řemínku tak, aby došlo k vytvoření pytle Longopac®. Viz obrázek 17.
7. Složte zpět kryt nad prachovou nádobu a z kontrolujte, zda západka zapadá do prachové nádoby.
8. Připojte vysávací hadici.

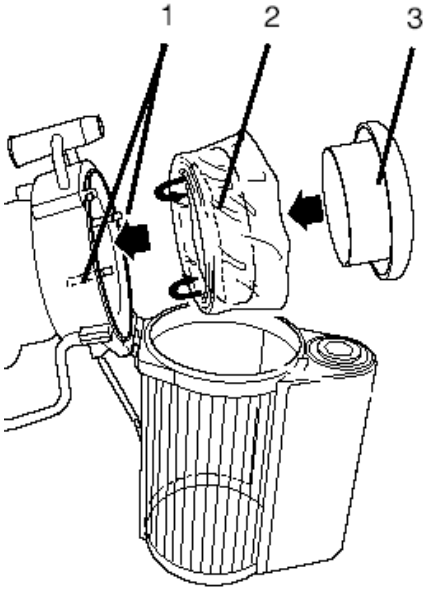

1. *Západka Longopac*
2. *Zásobník Longopack*
3. *Držák Longopack*

Obrázek 16 – Výměna zásobníku Longopac®

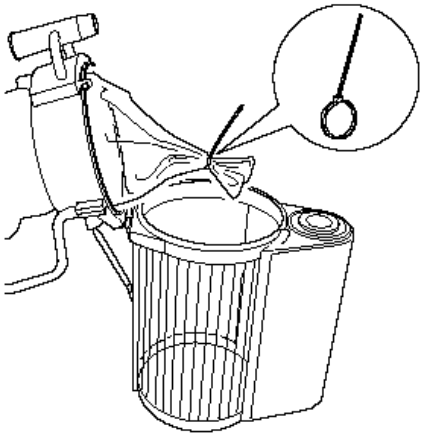

Obrázek 17 – Pytel Longopac®

Podlahová hubice

Kartáčky

Výměna
Vyměňte přední kartáčky otočením černé plastové západky 1 (obrázek 18) na jedné straně a vytáhněte kartáčky směrem ven.
Zaveďte nové kartáčky a zablokujte pomocí plastové západky.

Vyměňte zadní kartáčky uvolněním nastavovacího knoflíku 3, posuňte kolečkem 2 na stranu a vytáhněte kartáčky.
Vložte nové kartáčky, posuňte kolečkem a pomocí nastavovacího knoflíku zablokujte na správné pozici.

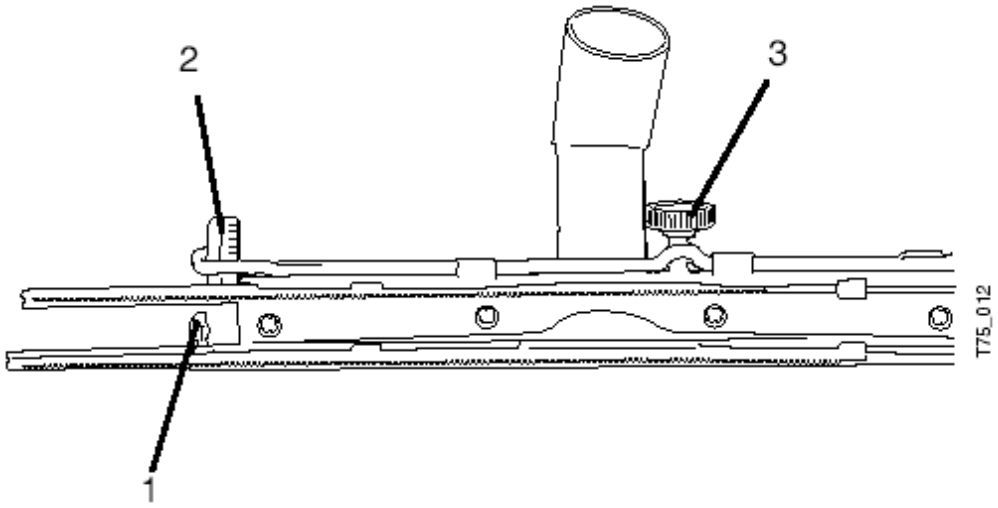

1. *Plastová západka*
2. *Kolečko posunuté stranou*
3. *Nastavovací knoflík*

Obrázek 18 – Výměna kartáčků

Nasávací filtr, chladící ventilátor motoru

Čištění a výměna

1. Odstraňte nasávací filtr.
2. Filtr vysajte nebo vyměňte.
3. Umístěte filtr do držáku filtru.

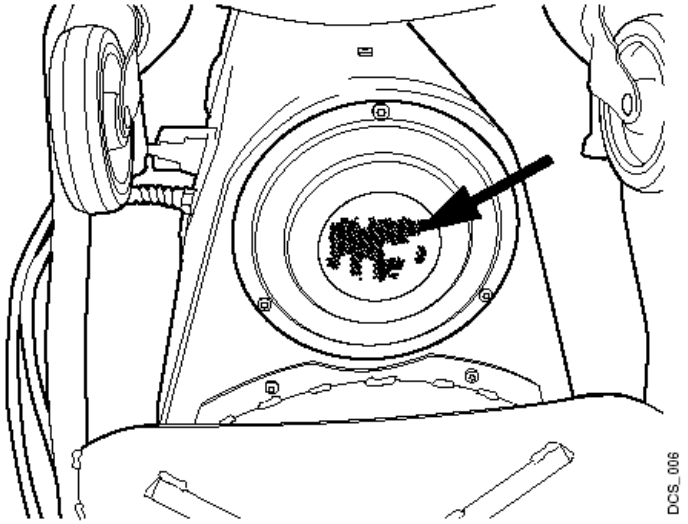

Obrázek 19 – Nasávací filtr, ventilátor chlazení motoru

Ochranný filtr pro HEPA filtr

Čištění a výměna

1. Odpojte vysávací hadici.

UPOZORNĚNÍ

V případě složeného krytu filtru postupujte opatrně, aby nedošlo k překlopení vysavače prachu. Někdo další musí držet kryt filtru při vyjímání/vkládání držáku Longopac®.

2. Uvolněte západku, která přidržuje kryt filtru proti prachové nádobě a složte kryt filtru směrem dolů.
3. Stlačte dva upínače Longopac® 1, obrázek 16, směrem dovnitř ke středu dna kužele a vytáhněte držák Longopac® 3 ze dna kužele.
4. Vyjměte ochranný filtr.
5. Vysajte filtr nebo jej vyměňte.
6. Umístěte filtr do držáku filtru.
7. Znovu nasaďte držák Longopac® na dolní kužel a vytlačte dva upínače Longopac® směrem ven, aby došlo k upnutí držáku Longopac®.
8. Složte zpět kryt nad prachovou nádobu a z kontrolujte, zda západka zapadá do prachové nádoby.
9. Připojte vysávací hadici.

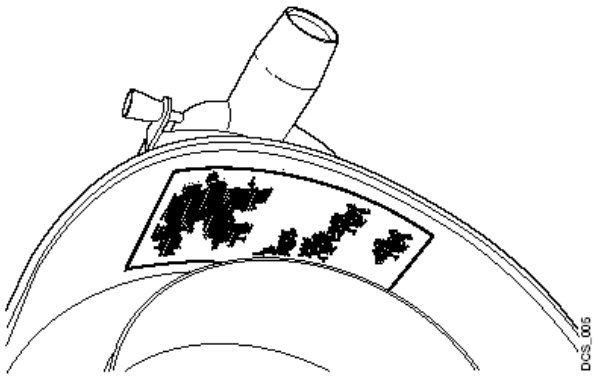

Obrázek 20 – Ochranný filtr pro HEPA filtr